CERTIFICAAT

KOMO®
Attest
K91301/04

Uitgegeven	*2021-01-09*	**Vervangt**	*K91301/03*
Geldig tot	*2024-01-09*	**D.d.**	*2020-05-26*
Pagina	*1 van 10*		

Foliebassin met drijvende afdekking
Type: Jannes Oostra Foliebassin met afdekking
Jannes Oostra Handelsonderneming

VERKLARING VAN KIWA
Dit attest is op basis van BRL 2342 “Mestbassins en afdekkingen voor mestbassins’’ d.d. 2017-05-09 afgegeven conform het Kiwa-Reglement voor Certificatie.

De prestaties van het Jannes Oostra foliebassin met afdekking in zijn toepassing als foliebassin met afdekking is beoordeeld in relatie tot het Bouwbesluit en de uitgangspunten voor de beoordeling worden periodiek herbeoordeeld. Op basis daarvan **verklaart Kiwa dat**:

- het samengestelde Jannes Oostra foliebassin met afdekking de prestaties levert zoals opgenomen in dit attest en het Jannes Oostra foliebassin met afdekking voldoet aan de in dit attest opgenomen eisen van het Bouwbesluit mits:
  - Wordt voldaan aan de in dit attest vastgelegde technische specificatie en toepassingsvoorwaarden
  - De vervaardiging van Jannes Oostra foliebassin met afdekking geschiedt overeenkomstig de in dit attest vastgelegde voorschriften en/of verwerkingsmethoden

In het kader van dit attest vindt geen controle plaats op de productie van het Jannes Oostra foliebassin met afdekking, noch op de samenstelling van en/of montage van het Jannes Oostra foliebassin met afdekking.

Ron Scheepers
Kiwa

475/200612

Dit attest is opgenomen in het overzicht op de website van Stichting KOMO: www.komo.nl.
Toepassers van dit attest wordt geadviseerd om te controleren of deze nog geldig is, raadpleeg hiertoe de website van Kiwa: www.kiwa.nl

Kiwa Nederland B.V.
Sir Winston Churchilllaan 273
Postbus 70
2280 AB RIJSWIJK
Tel. 088 998 44 00
Fax 088 998 44 20
info@kiwa.nl
www.kiwa.nl

Certificaathouder
Jannes Oostra Handelsonderneming
Vossenland 10
7984 NK Dieverbrug
Tel. 0521 55 10 93
Mob. 06-54366826
jannes.oostra@zonnet.nl
www.jannesoostra.nl

ATTEST BY KOMO®

BOUWBESLUIT

Beoordeeld is:
- **Eenmalig prestatie in de toepassing**

Herbeoordeling elke 3 jaar

Jannes Oostra Foliebassin met afdekking

INHOUDSOPGAVE

1. TECHNISCHE SPECIFICATIE
1.1 ONDERWERP
1.2 SPECIFICATIE PRODUCT KENMERKEN

2. TERMEN EN DEFINITIES

3. PRESTATIES IN DE TOEPASSING
3.1 PRESTATIES OP GROND VAN HET BOUWBESLUIT
3.2 OVERIGE PRESTATIES IN DE TOEPASSING

4. TOEPASSINGSVOORWAARDEN

5. VERWERKINGSVOORSCHRIFTEN

6. WENKEN VOOR DE GEBRUIKER

7. DOCUMENTENLIJST

8. TEKENINGBLADEN

Jannes Oostra Foliebassin met afdekking

TECHNISCHE SPECIFICATIE

1.1 ONDERWERP

Dit attest heeft betrekking op het door Jannes Oostra Handelsonderneming geproduceerde Jannes Oostra foliebassin met afdekking en de bijbehorende productkenmerken en de prestaties als toepassing in mestbassins bestaande uit een met mestbestendige (en UV-bestendige) kunststoffolie beklede grondput, inclusief een drijvende afdekking.
De afdekking vormt één geheel met het foliebassin en mag derhalve niet afzonderlijk onder dit KOMO-attest op bestaande foliebassins aangebracht worden.

De apparatuur voor de mestbehandeling valt niet onder het attest.
Het attest doet geen uitspraak over de geschiktheid van de ondergrond respectievelijk een eventuele grondverbetering.

De volgende producten vallen onder dit attest: het Jannes Oostra Foliebassin met afdekking.

1.2 SPECIFICATIE PRODUCT KENMERKEN FOLIEBASSIN

De uitspraken in dit attest voor het foliebassin met afdekking als toepassing in het Jannes Oostra Foliebassin met afdekking zijn geldig indien het product voldoet aan de onderstaande voorwaarden conform hoofdstuk 3.

1.2.1 Maximale afmetingen

Voor het Jannes Oostra Foliebassin met afdekking gelden de volgende maximale afmetingen

- Lengte : variabel
- Breedte : variabel
- Hoogte : max. 2,5 m vanaf maaiveld

Zie de toepassingsvoorwaarde onder 4.

1.2.2 Kunststoffolie

De kunststoffolie dient aantoonbaar te voldoen aan de eisen van BRL K519 en K546.

De folie dient fabrieksmatig verwerkt te zijn door een folieverwerker die aantoonbaar voldoet aan eisen van BRL K537.

2. TERMEN EN DEFINITIES

Termen en definities zijn opgenomen in BRL 2342, paragraaf 2.1

Jannes Oostra Foliebassin met afdekking

3. PRESTATIES IN DE TOEPASSING

3.1 PRESTATIES OP GROND VAN HET BOUWBESLUIT

Afdeling Bouwbesluit/ Paragraaf Besluit bouwwerken leefomgeving	Artikel	Leden	Omschrijving	Bepalingsmethode	Grenswaarde	Prestatie
	2.1	Algemene sterkte van de bouwconstructie	Niet bezwijken volgens NEN-EN 1990.	Sterkte wordt bepaald volgens: • Paragraaf 5.2, indien de constructie is vervaardigd van folie		Het mestbassin / afdekking voldoet aan de sterkte eis. De referentieperiode van het mestbassin inclusief afdekking 10 jaar.
	2.9	Beperking van het ontwikkelen van brand en rook	De brandklasse en rookklasse dient minimaal D te zijn. De bovenzijde van een dak is niet brandgevaarlijk.	Brand- en rookklasse bepaald volgens NEN-EN 13501-1 Het niet brandgevaarlijk zijn van een dak dient bepaald te worden volgens NEN 6063.	NVT NVT	

3.1.1 Algemene sterkte van de bouwconstructie
Het mestbassin / afdekking voldoet aan de sterkte eis. De referentieperiode van het mestbassin inclusief afdekking 10 jaar.

3.1.2 Beperking van het ontwikkelen van brand en rook
Voor mestzakken en foliebassins is de brandklasse niet vastgesteld omdat bij brand het materiaal door de uittredende mest wordt gedoofd. Bepaling van het niet brandgevaarlijk zijn van de folie-afdekking is evenzo achterwege gelaten.

3.2 OVERIGE PRESTATIES IN DE TOEPASSING

3.2.1 Mestdichtheid
Een mestbassin wordt geacht mestdicht te zijn indien het mestbassin wordt uitgevoerd conform de specificaties op de tekening(en) van dit attest.

4. TOEPASSINGSVOORWAARDEN

4.1 Ondergrond
Indien zich onder het bassin bodemgas kan vormen dienen onder het bassin drainagebuizen te worden aangebracht conform de specificaties op bladzijde 6.

4.2 Stabiliteit dijklichamen
De helling van het talud van een dijklichaam mag ten hoogste 45° bedragen en de kruinbreedte moet tenminste 1 m bedragen.

Ten behoeve van de mechanische stabiliteit van dijklichamen moet het regenwater van het buitentalud en het aansluitende terrein afdoende kunnen worden afgevoerd. Het buitentalud moet op doeltreffende wijze tegen erosie zijn beschermd.

4.3 Morsput
Ter plaatse van het afnamestation dient een morsput met een inhoud van minimaal 125 liter aanwezig te zijn. De morsput dient mestdicht te zijn uitgevoerd en in lege toestand tegen opdrijven te zijn beschermd volgens de specificaties op bladzijde 7 en 12. De morsput dient vervaardigd te zijn uit:
- Vat/putje van kunststof of beton (moet bestand zijn tegen bodemdruk).

4.4 Leidingwerk en afsluiters
Het leidingwerk inclusief afsluiters dient te voldoen aan de specificaties op bladzijde 7 en 12 van dit attest

Aansluitingen van leidingen aan het mestbassin moeten zijn uitgevoerd conform specificaties op bladzijde 9 en 10, indien er zettingsverschillen kunnen optreden dient er een flexibel tussenstuk te worden geplaatst die deze zettingsverschillen kan opvangen.

Doorvoeringen van leidingen door de constructie moeten conform de specificaties op bladzijde 7 en 12 zijn uitgevoerd opdat er geen lekkages kunnen optreden.
De zuigpersleiding onder het mestbassin moet plaats vast zijn gemonteerd vanaf de doorvoer in het folie van het mestbassin tot aan de hoofdafsluiter conform de specificaties op bladzijde 8.

Jannes Oostra Foliebassin met afdekking

4.5 Aanrijdbeveiliging
Ter plaatse van de afsluiters en morsput dient uit oogpunt van direct aanrijdgevaar een aanrijdbeveiliging aanwezig te zijn conform de specificaties op op bladzijde 6 en 7.

4.6 Afdekking
Het foliebassin wordt afgedekt met een uit één deel bestaande drijvende afdekking, conform de specificaties op bladzijde 7 en 12.

4.7 Gasophoping onder drijvende afdekking
In de uit één deel bestaande drijvende afdekking moeten voorzieningen conform de specificaties op bladzijde 7 zijn aangebracht om gasophoping onder de afdekking te voorkomen.
De hiertoe vereiste opening per 50 m² van de drijvende afdekking is ten minste 200 mm² en ten hoogste 4000 mm².

De in te stellen grensdruk van ventielen mag niet groter zijn dan 1 millibar.

4.8 Bescherming
Indien de bassin-inhoud wordt gemengd met een mixer, moet de folie ter plaatse van de mixeropstelling tegen beschadigd raken zijn beschermd.

4.9 Afrastering
Rondom een foliebassin moet een afdoende afrastering aanwezig zijn, waarvan de hoogte ten minste 1,80 m bedraagt, gemeten vanaf het buiten de afrastering direct aansluitende terrein.

De afrastering moet zijn afgesloten gedurende de tijd dat geen onmiddellijk toezicht wordt uitgeoefend door een verantwoordelijk persoon..

5. VERWERKINGSVOORSCHRIFTEN

Bij dit attest hoort alsof het letterlijk hierbij is opgenomen, de door de attesthouder opgestelde uitvoeringsrichtlijnen getiteld: “Jannes Oostra Montagevoorschrift Mestbassin”.
De verwerking dient te worden uitgevoerd conform “Jannes Oostra Montagevoorschrift Mestbassin”.

6. WENKEN VOOR DE GEBRUIKER

Controleer bij aflevering of het Jannes Oostra Foliebassin voeldoet aan de in dit attest opgenomen specificatie en toepassingsvoorwaarden.

Inspecteer bij aflevering van de onder “Vereiste kenmerken” vermelde producten of:
- geleverd is wat is overeengekomen;
- de producten voldoen aan de onder **“Vereiste kenmerken” vermelde eisen, volgens de genoemde bepalingsmethoden**;
- de producten geen zichtbare gebreken vertonen als gevolg van transport en dergelijke.

Wanneer de producten gecertificeerd zijn op basis van de onder “Vereiste kenmerken” genoemde BRL’s zijn de producten voorzien van het KOMO-merk op een wijze zoals aangegeven in het betreffende certificaat.

Indien u op grond van het hiervoor gestelde tot afkeuring overgaat, neem dan contact op met:

- Jannes Oostra Handelsonderneming
  en zo nodig met:
- Kiwa Nederland B.V.

Controleer of dit attest-certificaat nog geldig is, raadpleeg hiervoor de website www.kiwa.nl.

De gebruikershandleiding “Jannes Oostra Gebruikershandleiding” wordt door de attesthouder na oplevering aan de gebruiker overhandigd.

7. DOCUMENTENLIJST

BRL-K519	Criteria voor niet-versterkte gekalanderde afdichtingsfolies van weekgemaakt polyvinylchloride (PVC-P) zonder cachering
BRL-K537	Erkenning voor verwerken en verleggen van kunststoffolie voor civiele toepassing
BRL-K546	Lage dichtheid Polyetheenfolie
BRL 2342	Beoordelingsrichtlijn voor mestbassins
NEN-EN 1990	Eurocode: Grondslagen van het constructief ontwerp, inclusief wijzigingsblad A1, correctieblad C2 en Nationale Bijlage
NEN 6063	Bepaling van het brandgevaarlijk zijn van daken
Bouwbesluit	Bouwbesluit 2012.

* Voor de juiste versie van de vermelde normen wordt verwezen naar het laatste wijzigingsblad bij BRL 2342.

Jannes Oostra Foliebassin met afdekking

8. TEKENINGBLADEN

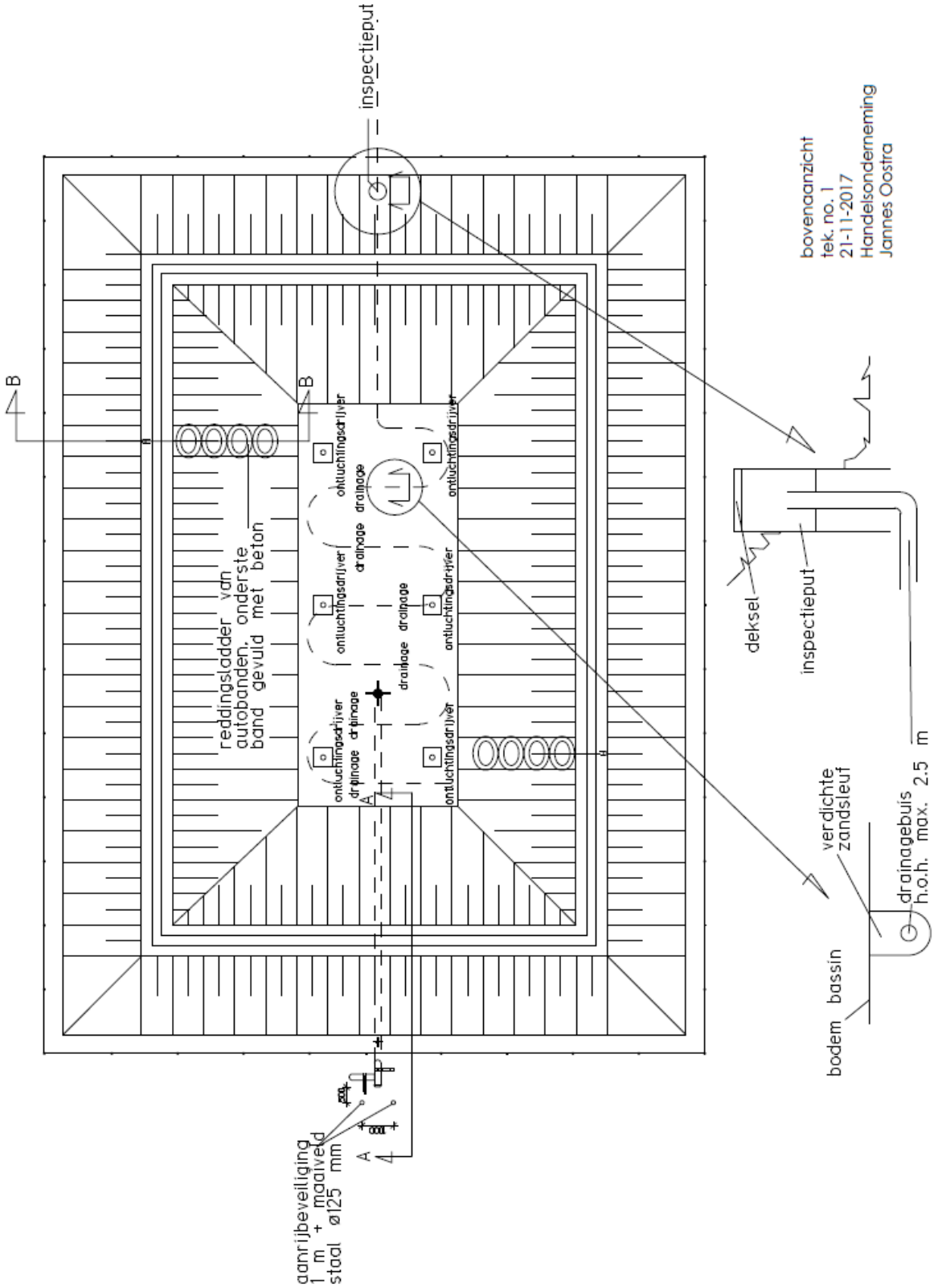

Jannes Oostra Foliebassin met afdekking

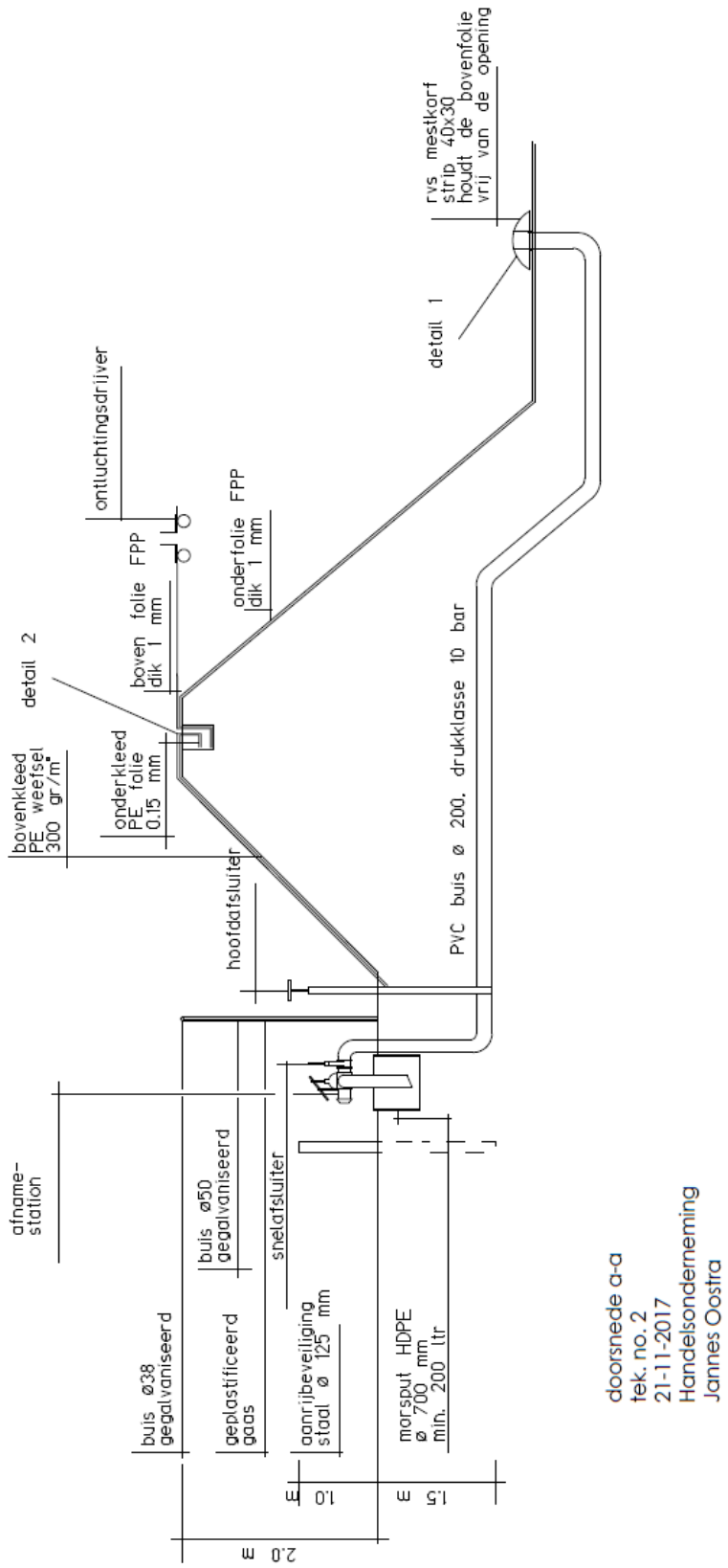

doorsnede a-a
tek. no. 2
21-11-2017
Handelsonderneming
Jannes Oostra

Jannes Oostra Foliebassin met afdekking

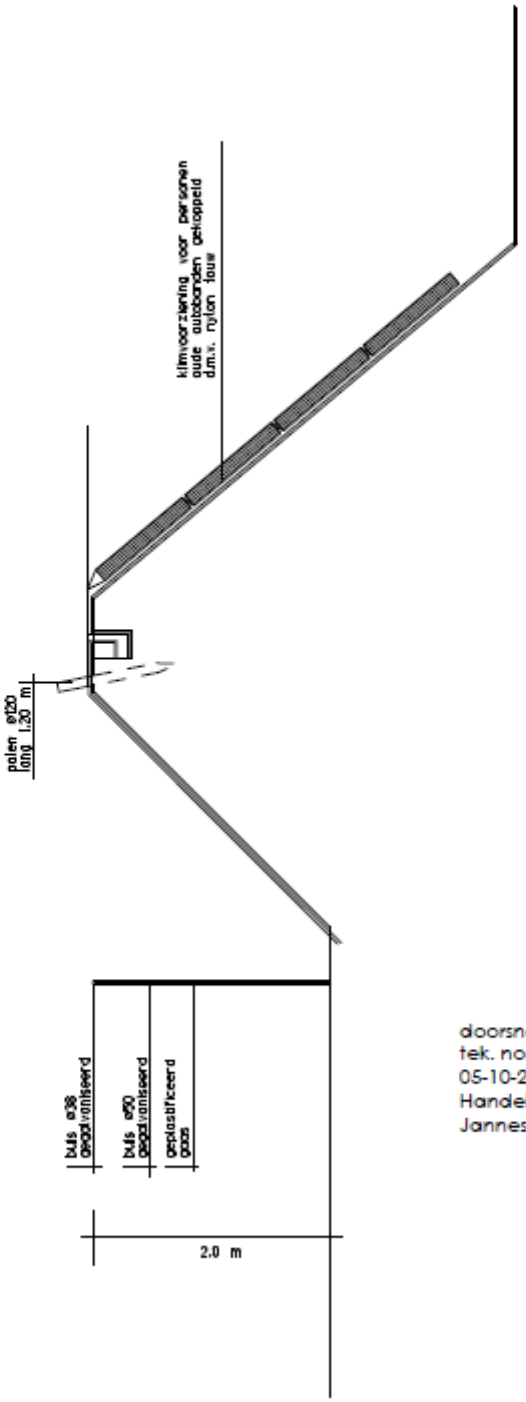

doorsnede b-b
tek. no. 3
05-10-2016
Handelsonderneming
Jannes Oostra

3

Jannes Oostra Foliebassin met afdekking

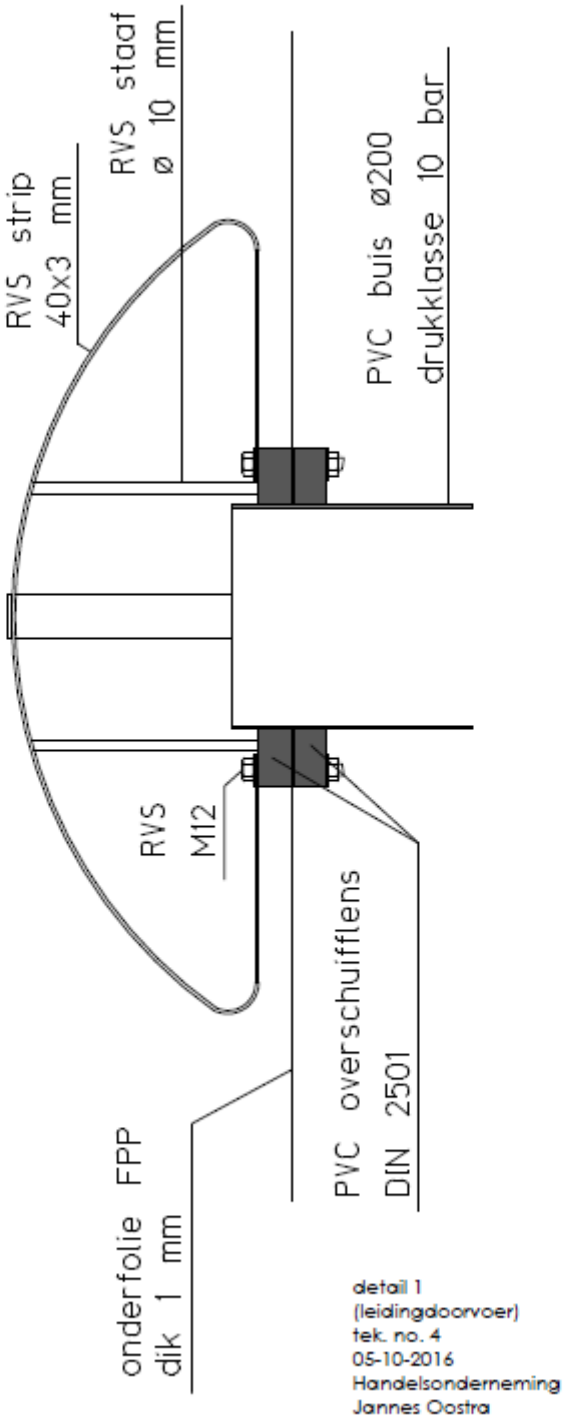

4

Jannes Oostra Foliebassin met afdekking

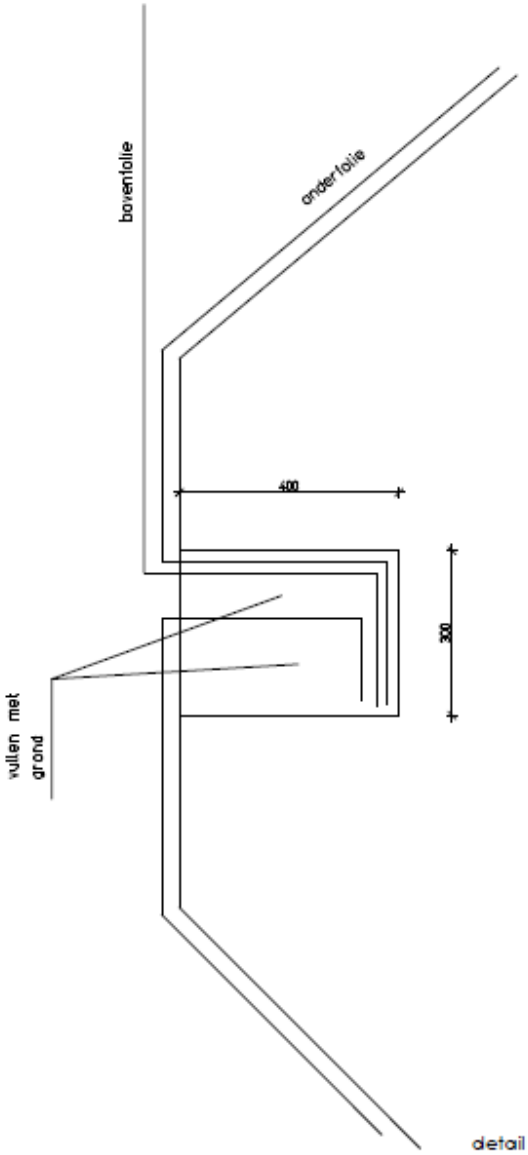

detail 2
(kielspit)
tek. no. 5
05-10-2016
Handelsonderneming
Jannes Oostra

5